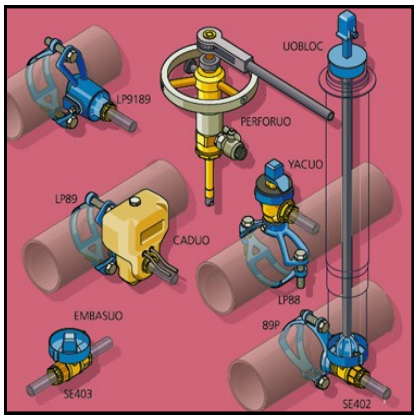

LP389

Uniwersalne opaski o dużej tolerancji do wykonywania przyłączy pod ciśnieniem z gwintem wewnętrznym rurowym na rury z : PE*, PVC, ŻELIWA, STALI, AC DN32 do DN300

PODSTAWOWA CHARAKTERYSTYKA

- Uniwersalność osiągnięta dzięki : racjonalizacji konstrukcji opaski,
  optymalizacji rozkładu sił podczas dokręcania,
  gwarancji dokładnego przylegania stref kontaktu opaski z rurą.
- Gwarancja szczelności pomiędzy rurą, a opaską. Szczelność zachowana jest dzięki uszczelce o unikalnym kształcie, umieszczonej centrycznie w gnieździe opaski.
- Zachowany pełny przelot przyłącza.
- Bezpieczeństwo montażu zapewnione dzięki równomiernemu rozkładowi sił ściskających rurę w trzech punktach kontaktu z opaską, rozłożonych na bazie trójkąta równobocznego. Utrzymany jest okrągły przekrój rury.
- Łatwość montażu zapewniona dzięki zastosowaniu dwóch śrub M16 bez nakrętek (nagwintowane otwory w dolnej części opaski) dla wszystkich średnic nominalnych (za wyjątkiem DN32). Zalecany moment dokręcenia śrub umieszczony jest na etykiecie produktu. **Zalecamy weryfikację momentu dokręcenia śrub za pomocą klucza dynamometrycznego** (nr katalogowy 2000-CD).
- Ochronę antykorozyjną zapewnia powłoka epoksydowa, również pokrywająca gwinty.
- Optymalizacja zapasów dzięki możliwości zastosowania tej samej opaski na rurach wykonanych z różnych materiałów posiadających tą samą średnicę nominalną (zakres tolerancji średnic podany w tabeli oraz na dolnej części opaski).
- Stosowanie opasek ze śrubami ze stali nierdzewnej zmniejsza ryzyko korozji.

Maksymalne ciśnienie robocze: 16 bar.

USZCZELKA
za wyjątkiem DN32

SPECYFIKACJA TECHNICZNA

- **Korpus i opaska** : żeliwo sferoidalne EN-GJS wg EN 1563
- **Gwint** : gwint wewnętrzny rurowy: od 1/2" do 2" - wg ISO 228-1
- **Uszczelnienie** : EPDM - wg EN 681-1, maksymalna temperatura cieczy 40°C
- **Śruby** : standard : stal galwanizowana - wg ISO 401X
  : opcja : stal nierdzewna klasa A2(304)
- **Ochrona antykorozyjna** : powłoka epoksydowa, średnia grubość 300 µm

Próba wytrzymałości mechanicznej wg norm wewnętrznych HUOT : 150 Nm
Próba szczelności wg norm wewnętrznych HUOT : 16 bar / 1 h z momentem dokręcenia śrub 30 do 50 Nm
Próba odporności powłoki na korozję wg ISO 9227:1991
Świadectwa przeprowadzonych prób wg norm dostępne na żądanie.

HUOT SAINT-MIHIEL
www.huot.pl

Biuro techniczne
Tel. Kom. : +48 603 63 49 64
Tel. : +48 61 610 12 67
Fax : +48 61 649 11 56
e-mail : w.surowy@huot.pl

Dyekcja handlowa
5, place de la Bataille de Stalingrad
75010 Paris
Tel.: + 33 (0) 1 53 38 83 93
Fax : + 33 (0) 1 53 38 83 99

Centrala i zakład produkcyjny
2, rue de la Marsoupe BP 36
55301 Saint-Mihiel cedex
Tel.: + 33 (0) 3 29 91 66 55
Fax : + 33 (0) 3 29 90 20 17

saint mihiel sas
www.smsas.fr

LP389

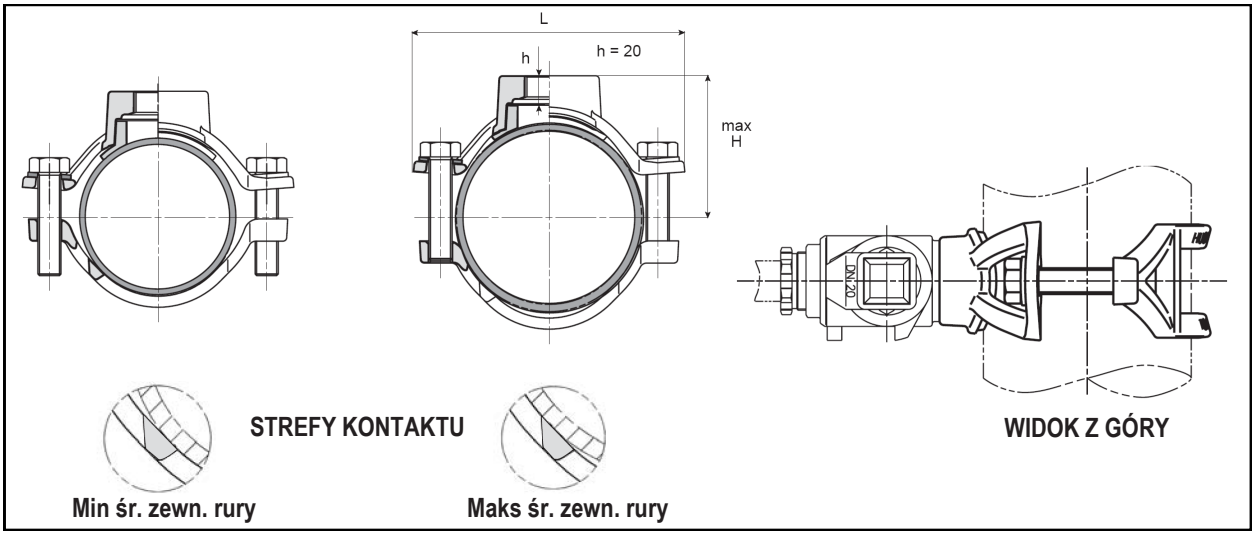

DN (mm)	Gwint wewn. (cal)	Numer katalogowy śruby		Gwint wewn. (cal)	Numer katalogowy śruby		Zakres śr. zewn. rury	L (mm)	Maks H (mm)	Ciężar (kg)	Śruby galwanizowane lub nierdzewne, wymiary
		Stal galwan.	Stal nierdz.		Stal galwan.	Stal nierdz.					
32				1"1/4	389.3332	389.3332I	38 - 42	105	52	0,67	M 10 X 40 *
40	1/2" 3/4" 1"	389.1540 389.2040 389.2640	389.1540I 389.2040I 389.2640I	1"1/4	389.3340	389.3340I	48 - 60	134	57	1,00	M 16 X 65
50	1/2" 3/4" 1"	389.1550 389.2050 389.2650	389.1550I 389.2050I 389.2650I	1"1/4 1"1/2 2"	389.3350 389.4050 389.5050	389.3350I 389.4050I 389.5050I	59 - 71	144	67,5	1,17	M 16 X 65
65	1/2" 3/4" 1"	389.1565 389.2065 389.2665	389.1565I 389.2065I 389.2665I	1"1/4 1"1/2 2"	389.3365 389.4065 389.5065	389.3365I 389.4065I 389.5065I	69 - 88	148	76	1,12	M 16 X 65
80	1/2" 3/4" 1"	389.1580 389.2080 389.2680	389.1580I 389.2080I 389.2680I	1"1/4 1"1/2 2"	389.3380 389.4080 389.5080	389.3380I 389.4080I 389.5080I	88 - 109	163	86,5	1,25	M 16 X 65
100	1/2" 3/4" 1"	389.15100 389.20100 389.26100	389.15100I 389.20100I 389.26100I	1"1/4 1"1/2 2"	389.33100 389.40100 389.50100	389.33100I 389.40100I 389.50100I	107 - 128	186	96	1,35	M 16 X 70
125	1/2" 3/4" 1"	389.15125 389.20125 389.26125	389.15125I 389.20125I 389.26125I	1"1/4 1"1/2 2"	389.33125 389.40125 389.50125	389.33125I 389.40125I 389.50125I	132 - 152	210	108	1,40	M 16 X 80
150	1/2" 3/4" 1"	389.15150 389.20150 389.26150	389.15150I 389.20150I 389.26150I	1"1/4 1"1/2 2"	389.33150 389.40150 389.50150	389.33150I 389.40150I 389.50150I	158 - 182	240	123	1,48	M 16 X 80
175	1/2" 3/4" 1"	389.15175 389.20175 389.26175	389.15175I 389.20175I 389.26175I	1"1/4 1"1/2 2"	389.33175 389.40175 389.50175	389.33175I 389.40175I 389.50175I	192 - 207	265	135	1,92	M 16 X 100
200	1/2"' 3/4" 1"	389.15200 389.20200 389.26200	389.15200I 389.20200I 389.26200I	1"1/4 1"1/2 2"	389.33200 389.40200 389.50200	389.33200I 389.40200I 389.50200I	217 - 234	292	149	2,14	M 16 X 100
225	1/2" 3/4" 1"	389.15225 389.20225 389.26225	389.15225I 389.20225I 389.26225I	1"1/4 1"1/2 2"	389.33225 389.40225 389.50225	389.33225I 389.40225I 389.50225I	240 - 267	325	165	2,28	M 16 X 120
250	1/2" 3/4" 1"	389.15250 389.20250 389.26250	389.15250I 389.20250I 389.26250I	1"1/4 1"1/2 2"	389.33250 389.40250 389.50250	389.33250I 389.40250I 389.50250I	270 - 288	346	176	2,46	M 16 X120
275	1/2" 3/4" 1"	389.15275 389.20275 389.26275	389.15275I 389.20275I 389.26275I	1"1/4 1"1/2 2"	389.33275 389.40275 389.50275	389.33275I 389.40275I 389.50275I	292 - 311	369	187	2,64	M 16 X 120
300	1/2" 3/4" 1"	389.15300 389.20300 389.26300	389.15300I 389.20300I 389.26300I	1"1/4 1"1/2 2"	389.33300 389.40300 389.50300	389.33300I 389.40300I 389.50300I	311 - 336	394	187	2,78	M 16 X 120

*** Na rury tworzywowe, cienkościenne polecamy stosowanie opasek 389/P**

* 2 śruby